Shema vezave: Regis H-1-9-NET povezan na Spider W40-NET

Za povezavo uporabite standardni UTP kabel. Razdalja med napravama ne sme preseči 50 m.
Če dolžina kabla presega 25 m, uporabite eno parico UTP kabla (2 žici) za vsak pol (+ in -).

Uporabite 12V DC el. ključavnico!
Bodite pozorni na polariteto (+ -)!
Nepravilno priključena el. ključavnica lahko trajno poškoduje napravo.
Poraba električne ključavnice ne sme preseči 250mA!

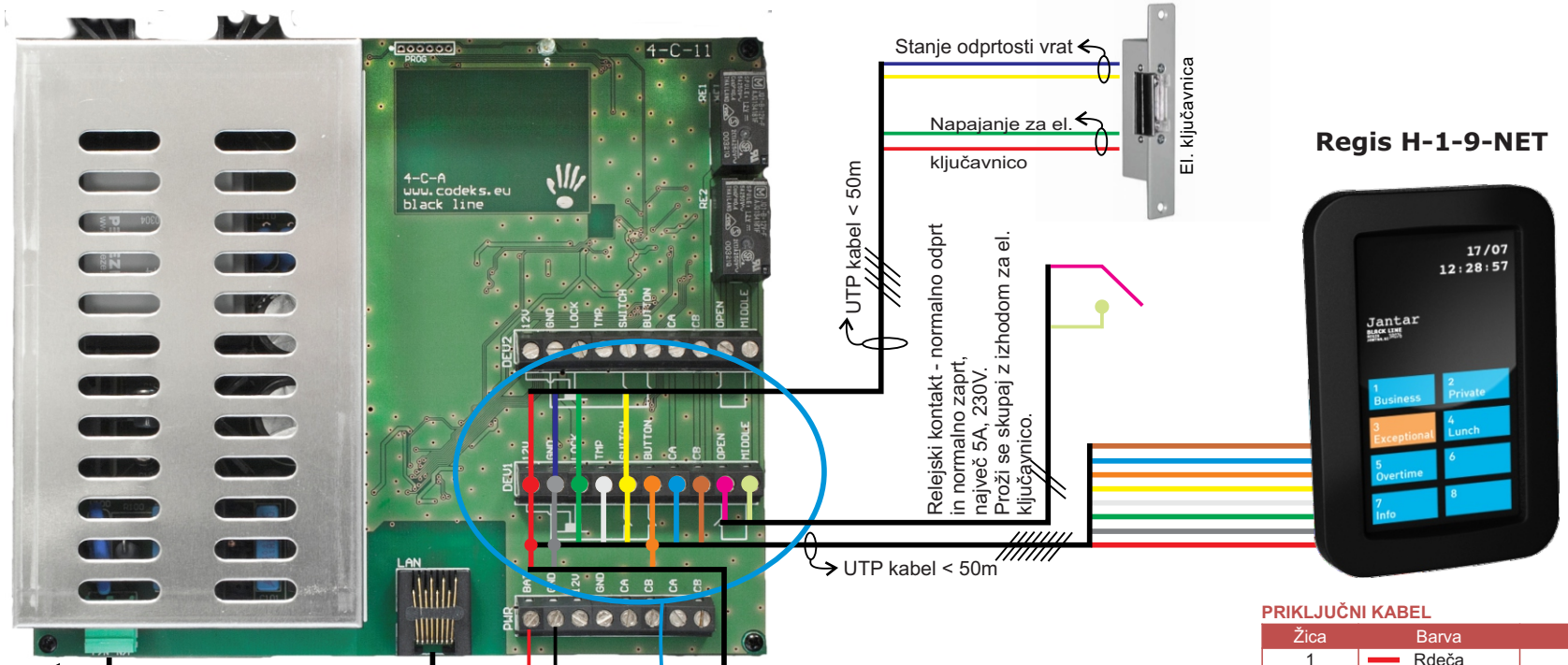

PRIKLJUČNI KABEL

Žica	Barva	Opis	Spider W40
1	Rdeča	9-14V DC	12V
2	Siva	GND	GND
3	Zelena	Izhod za el. ključavnico	LOCK
4	Bela	Izhod za alarm	TMP
5	Rumena	Stanje odprtosti vrat	SWITCH
6	Oranžna	Tipka za odpiranje vrat	BUTTON
7	Modra	RS-485 CA	CA
8	Rjava	RS-485 CB	CB

Akumulatorska podpora, 12V 2.3Ah
Bodite pozorni na polariteto!

UTP kabel < 50m

Button D-C-B

4. žica

1. žica

Vezava velja tudi za
Button D-C-R

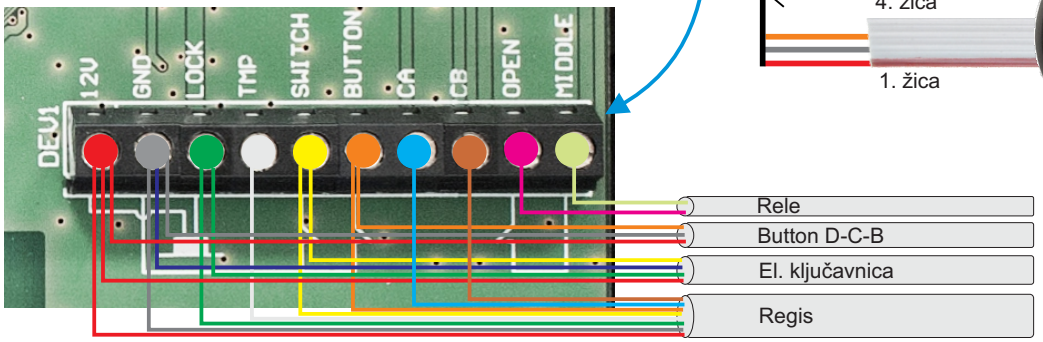

PRIKLJUČNI KABEL

Žica*	Barva	Opis	Spider W40
1	Rdeča	9-14V DC	12V
2	Siva/Črna	GND	GND
3	Vijolična	Izhod	BUTTON
4	Prosti kontakt	Prosti kontakt	Prosti kontakt

* 1. žica je obarvana rdeče

www.jantar.si